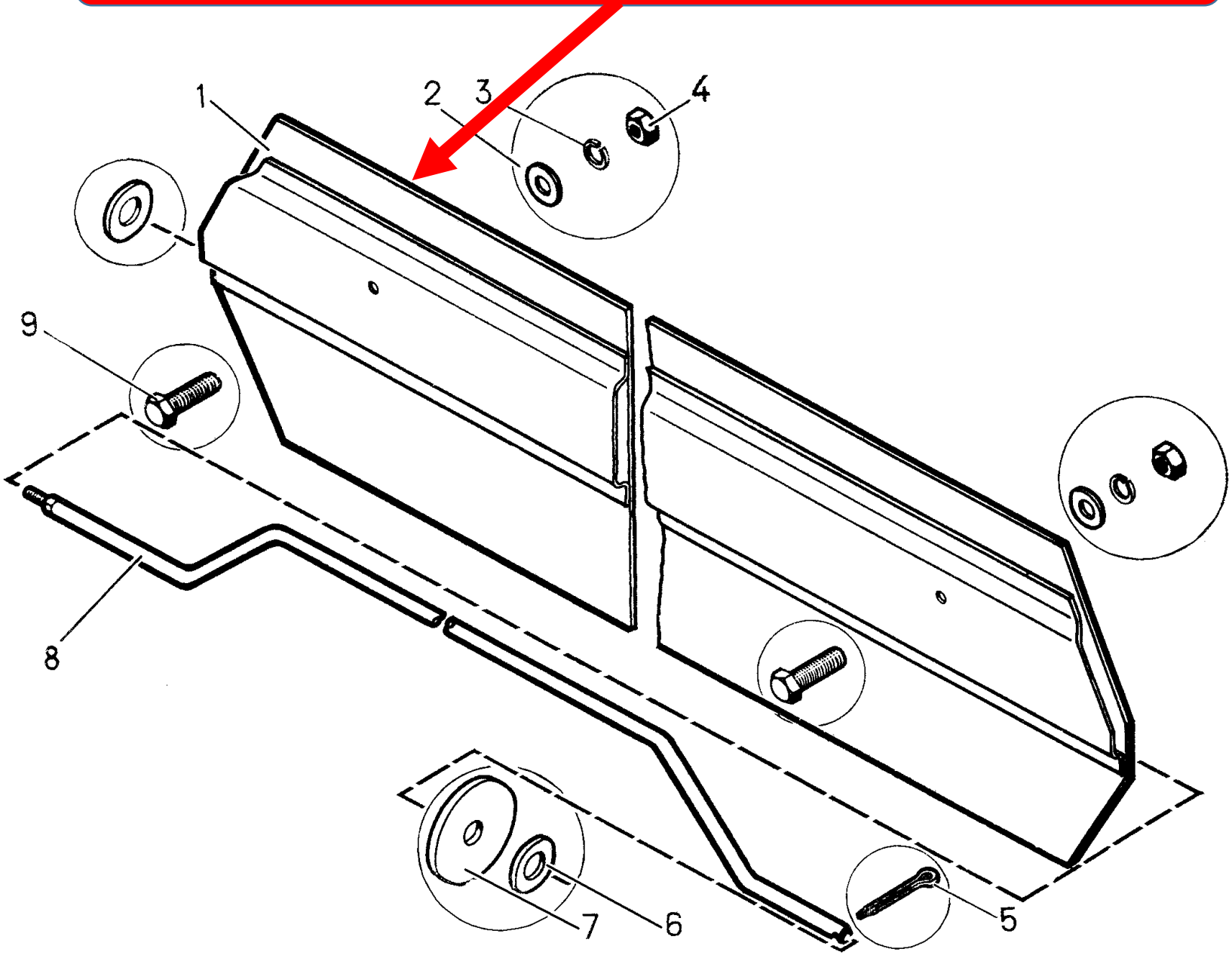МПО 50.04.120 Заслонка